CLOTURES PORTAILS

NOYEZ

ZONNEBEKE 051 77 90 09

Un système antiterroriste et rentable de blocage de voiture et de camion

Bollards escamotables ou fixes à fixation peu profonde

safetyflex
ANTI-TERRORIST BOLLARDS
BARRIERS & CRASH FENCES

PERIMETER PROTECTION GROUP

CLOTURES PORTAILS
NOYEZ
ZONNEBEKE 051 77 90 09

PAS 68
CRASH-TESTED

Bollards escamotables ou fixes à fixation peu profonde

Les nouveaux bollards **TRUCKSTOPPER 7-40** ainsi que le **TRUCKSTOPPER 6-30** sont dotés d'un socle très léger, et constituent une avancée technologique majeure dans le domaine des systèmes de bollards fixes ou escamotables à fixation peu profonde. Ainsi, le bollard est enfoncé à 200 mm de profondeur, et peut stopper un camion de 7,5 tonnes lancé à 64 km/h (7-40), ou un camion de 7,5 tonnes lancé à 48 km/h (6-30), l'empêchant ainsi de franchir la ligne de sécurité. Si un accès est nécessaire, le bollard peut être enlevé en quelques minutes. Les bollards individuels enfoncés à une profondeur de 200 mm réduiront également le besoin de réaffecter les commodités. Ces systèmes se caractérisent par leur belle esthétique, et sont les plus économiques du marché. Ces bollards de petite taille peuvent être installés très facilement. Ils sont conçus pour s'adapter aux caractéristiques du sol, même dans les coins. Si le bollard est endommagé au cours d'une attaque, il suffit de le retirer du caisson à glissière, sans devoir remplacer les fondations en béton. Une fois assemblé, le seul entretien consiste à repeindre le bollard, le cas échéant. Il peut également être recouvert au moyen d'une enveloppe en acier inoxydable ou en acier doux. De plus, les bollards peuvent être dissimulés entre le reste du mobilier urbain moderne, à savoir, entre autres, les porte-vélos, les bacs de fleurs, etc.

CLOTURES PORTAILS
NOYEZ
ZONNEBEKE 051 77 90 09

TRUCKSTOPPER

TRUCKSTOPPER 6	HOMOLOGATION	(BSI PAS68:2010) V/7500[N2]/48/90:2.8/0.0
	HAUTEUR AU-DESSUS DU SOL*	900 mm
	PROFONDEUR DU PIED	200 mm
	OPTIONS	Enveloppes en acier inoxydable ou en acier doux, sommet incliné ou plat, bacs à fleurs, porte-vélos,

TRUCKSTOPPER 7	HOMOLOGATION	(BSI PAS68:2010) V/7500[N2]/64/90:7.1/14.8
	HAUTEUR AU-DESSUS DU SOL*	900 mm
	PROFONDEUR DU PIED	200 mm
	OPTIONS	Enveloppes en acier inoxydable ou en acier doux, sommet incliné ou plat, bacs à fleurs, porte-vélos,...

**sans enveloppe*

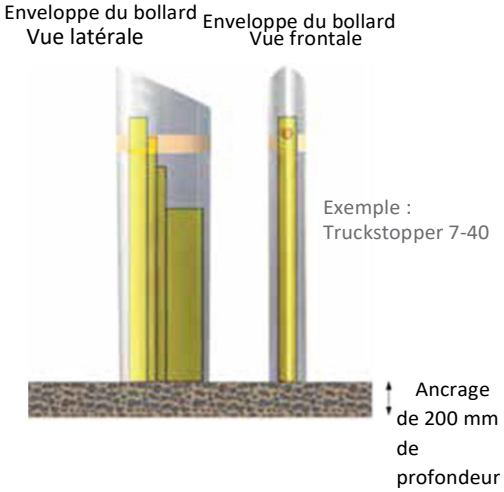

Fondations : 200 mm de profondeur x 900 mm de largeur x 1.200 mm de longueur. Testé et approuvé en tant que bollard escamotable individuel.

CLOTURES PORTAILS
NOYEZ
ZONNEBEKE 051 77 90 09

PAS 68
CRASH-TESTED

Le bollard fixe ou amovible anti-bélier

CARSTOPPER 30 est un bollard escamotable ou fixe, à fixation peu profonde. Cette conception unique, en attente de brevet, constitue une avancée technologique majeure dans le domaine des bollards à fixation peu profonde. Actuellement, ce sont les seuls bollards escamotables de 200 mm de profondeur pour parcs de stationnement disponibles sur le marché.

Ces bollards constituent une solution idéale pour protéger les commerces de détail, les banques, les stades de sport, les guichets automatiques, et pour assurer une protection contre les impacts accidentels. De plus, ce bollard est le parfait système anti-bélier. Il a été testé pour offrir une protection antiterroriste. En cas de légers impacts, le bollard escamotable ne devra pas être remplacé, et reprendra sa position d'origine. Grâce aux fondations peu profondes, il ne s'avère pas nécessaire de devoir réaffecter les commodités. Il s'agit d'un système compact et facile à installer, limitant ainsi les frais d'installation. Une fois installés, et recouverts d'une enveloppe en acier inoxydable, ces bollards ne nécessitent plus aucun entretien. En outre, ils se caractérisent par leur belle esthétique. Le bollard peut être retiré très facilement afin de pouvoir permettre l'accès aux zones d'entretien.

CLOTURES PORTAILS
NOYEZ
ZONNEBEKE 051 77 90 09

CARSTOPPER

CARSTOPPER 30	HOMOLOGATION	(BSI PAS68:2010) V/1500[M1]/48/90:1.8/0.0
	HAUTEUR AU-DESSUS DU SOL	850 mm
	PROFONDEUR DU PIED	200 mm
	OPTIONS	Enveloppes en acier inoxydable ou en acier doux

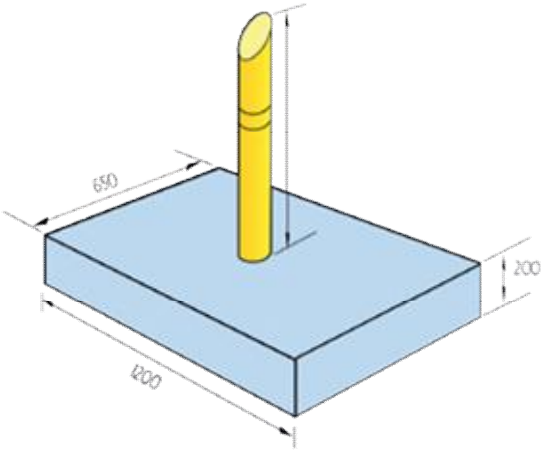

CLOTURES PORTAILS
NOYEZ
ZONNEBEKE 051 77 90 09

PAS 68
CRASH-TESTED

>> TRUCKSTOPPER 6 sans enveloppe

>> CARSTOPPER 30 avec une enveloppe en acier inoxydable de qualité supérieure

CLOTURES PORTAILS
NOYEZ
ZONNEBEKE 051 77 90 09

EXEMPLES D'APPLICATION

>>Le TRUCKSTOPPER 6/7 combine une protection efficace des centres urbains à une esthétique moderne

>> Un bollard qui permet de combiner la sécurité à d'autres avantages utiles – Le bollard TRUCKSTOPPER équipé de porte-vélos

CLOTURES PORTAILS
NOYEZ
ZONNEBEKE 051 77 90 09

Domaines typiques d'application

- *Les aéroports*
- *Les arènes sportives*
- *Les parcs*
- *commerciaux*
- *Les postes de police*
- *Les bâtiments gouvernementaux*
- *Les centres de conférence*
- *Les centres urbains et les places publiques*
- *D'autres infrastructures critiques*

PERIMETER PROTECTION GROUP

ID-11.15.26002

Certaines versions peuvent inclure un équipement optionnel. Les détails techniques peuvent être sujets à des modifications.